平面図

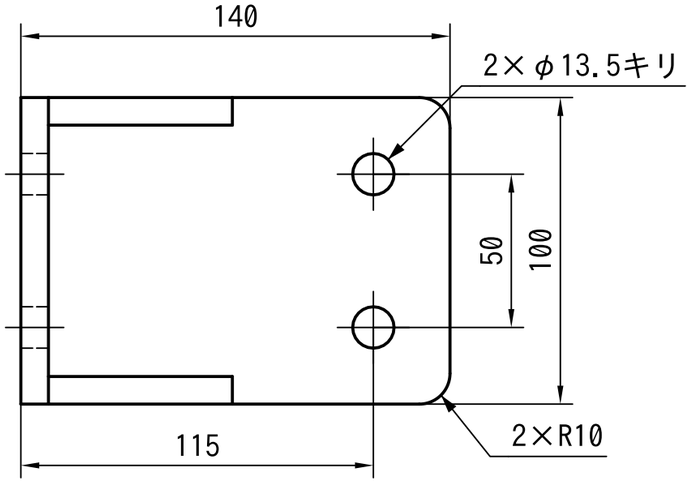

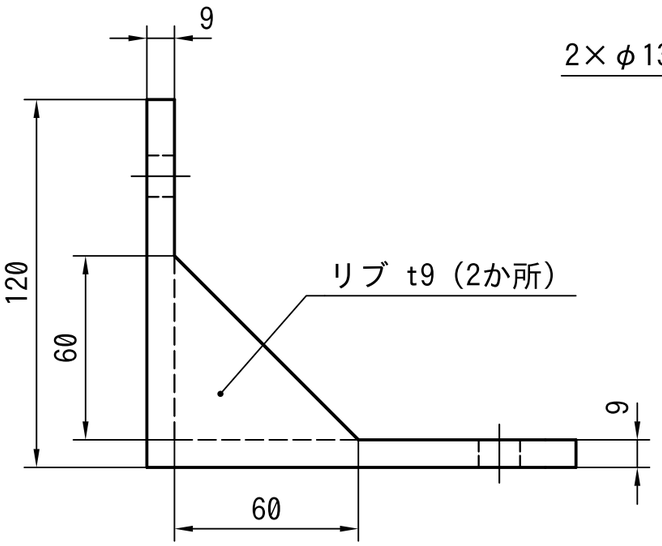

正面図

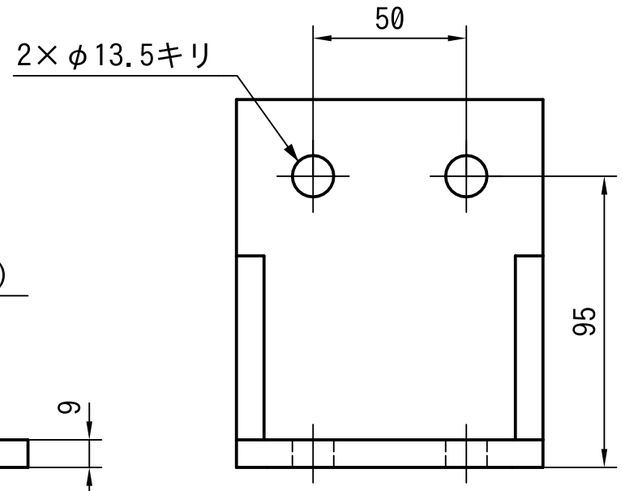

右側面図

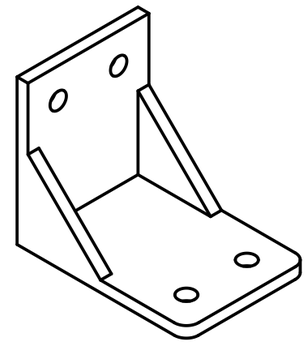

参考：3Dモデル（斜視図・尺度なし）

数値表（＊＝この版で変えた値）　版 B

名前	値	意味
L＊	140	底板の長さ（壁の外面から）
W＊	100	幅
H＊	120	壁の高さ（底面から）
t＊	9	板厚
e＊	25	穴の位置（端から）
hole_d＊	13.5	穴の径（キリ）
rib＊	60	リブの辺の長さ
rib_t＊	9	リブの厚さ
R	10	底板の角の丸め
py	50	穴のピッチ（式 W - 2*e）
density	7.85e-06	密度 kg/mm³（鋼）

形の作り方の履歴（上から順に作り直す）

No	操作	内容	体積 cm³
1	box	底板 140×100×9	126.0
2	box	壁 9×100×120	225.9
3	prism	リブ（手前）	242.1
4	prism	リブ（奥）	258.3
5	hole	底板の穴 2×φ13.5	255.7
6	hole	壁の穴 2×φ13.5	253.1
7	fillet	底板の先の角 R10	252.8

注記

1. 材質 SS400　t9　表面処理：溶融亜鉛めっき
2. 穴 底板 2×φ13.5、壁 2×φ13.5（キリ、M12ボルト用）
3. リブ t9・60×60 を2枚、全周すみ肉溶接
4. 底板の先の角 R10　指示のない角は糸面取り
5. この図は数値表から作り直す。数値を変えるときは部品ファイルの params を直す
6. 指示のない寸法の許容差は JIS B 0405-m による。

0 … 100 mm（比較目盛）

表題	数値表と履歴の見本（ZCAD zpart）（提案例）						
図名	L形取付ブラケット（リブ付き）				図番	BR-01-B	
尺度	1:2	投影法	第三角法		用紙	A3	
材料	SS400 t9			質量	約 1.98 kg		
単位	mm	日付	2026-11	普通公差	JIS B 0405-m		
作成	ZAZOU 設計Works　松村	検図		承認		改訂	0