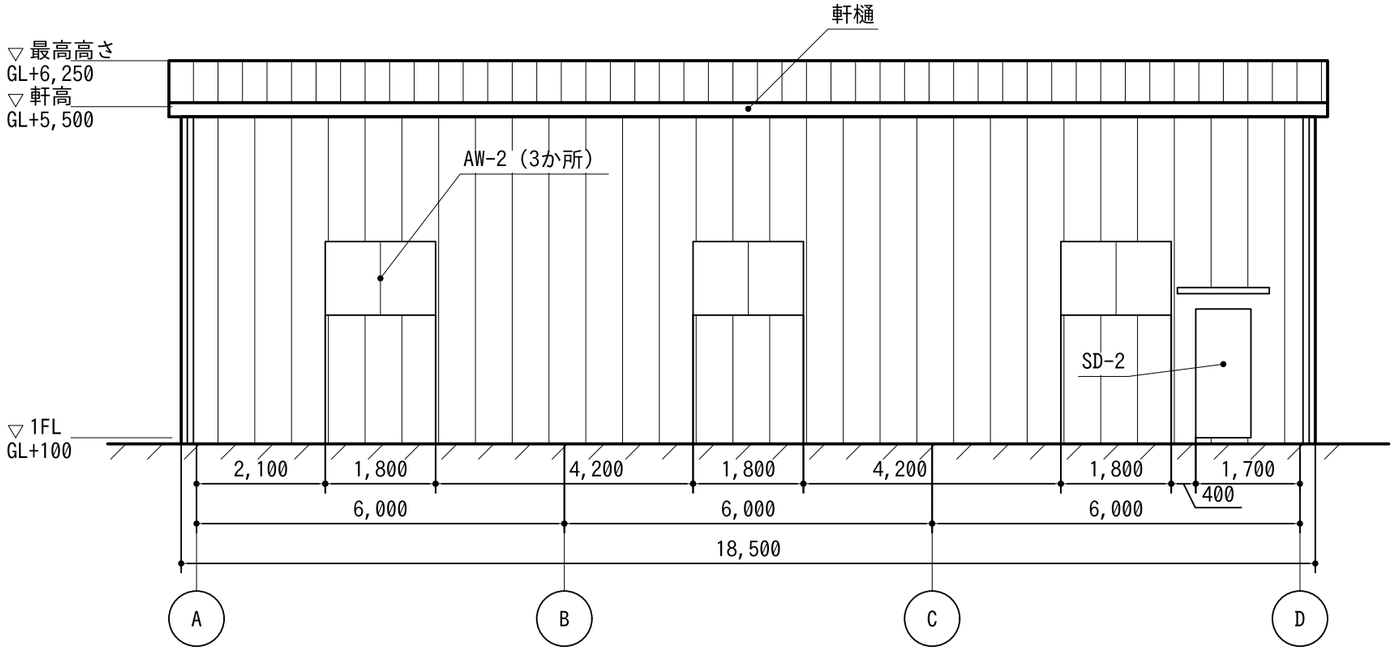

東立面図（側面）　1/100

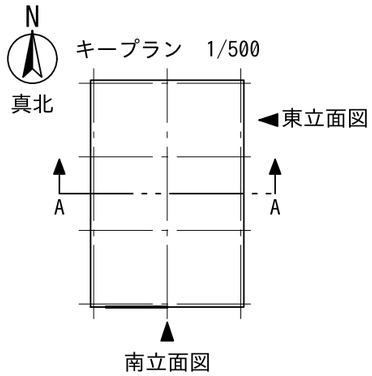

建築概要（提案例）

構造：鉄骨造 平屋（柱 H-350×175・梁 H-400×200）
用途：倉庫・車庫
建築面積：12.5m × 18.5m ＝ 231.25㎡（外壁外面）
軒高 GL+5,500　最高高さ GL+6,250
1FL＝GL+100　屋根：切妻 勾配 1/10
軒の出 600・けらば 200

外部仕上げ・建具（提案例）

部位・記号	仕様	数量
屋根	折板 ガルバリウム鋼板 t0.8（88タイプ）・棟包み	1式
外壁	角波鋼板 ガルバリウム t0.4　胴縁 C-100×50	1式
雨樋	軒樋 半丸 150・竪樋 φ100（四隅）	軒樋2本・竪樋4本
シャッター	重量シャッター 電動 W5,000×H4,500（南）	1か所
AW-1	アルミ引違い窓 W1,800×H1,200（南）	1か所
AW-2	アルミ引違い窓 W1,800×H1,200（東）	3か所
SD-1・SD-2	鋼製片開き戸 W900×H2,100（南・東）	各1か所

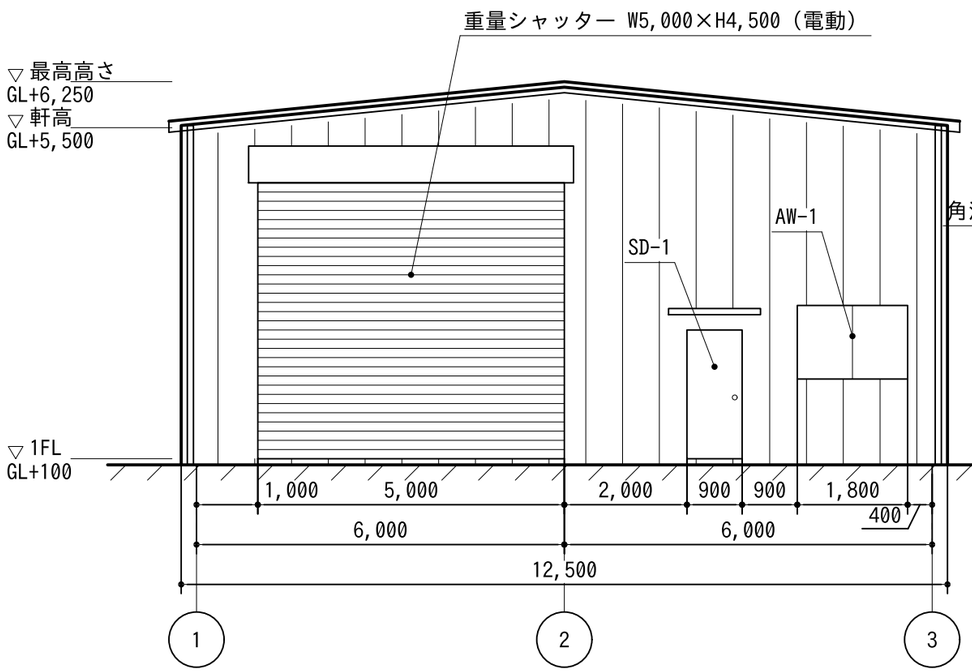

南立面図（正面）　1/100

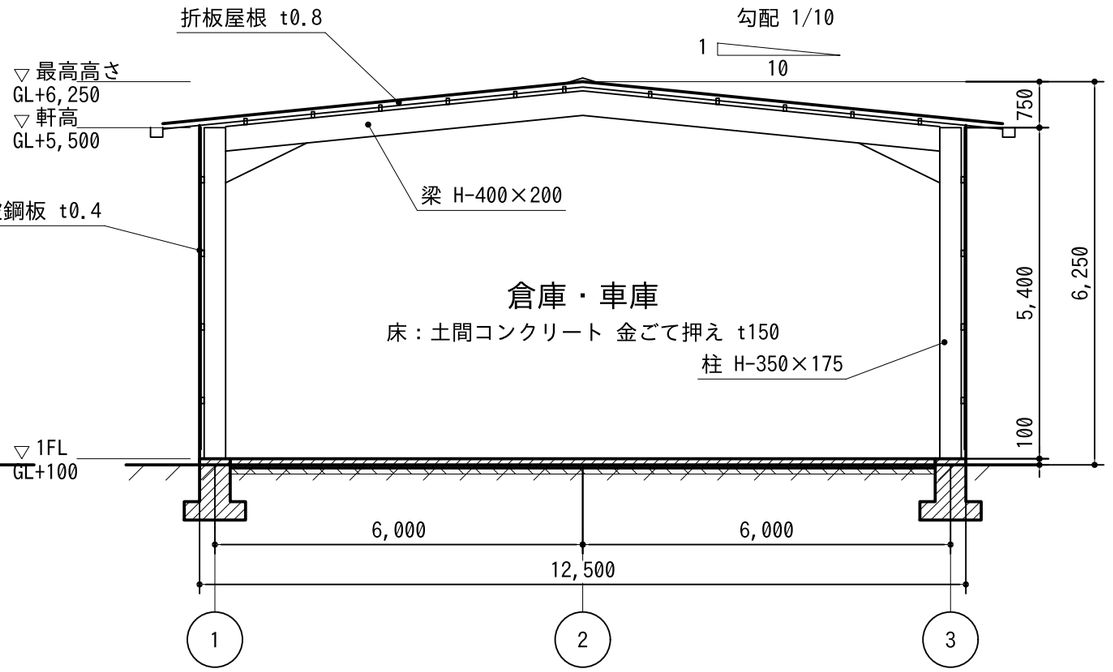

A-A 断面図　1/100

注　記

1. 寸法の単位は mm。
2. 軒高は GL から軒桁の天端まで。
3. 最高高さは棟の屋根面まで。
4. 部材の大きさは構造計算で決める。

工事名称	（仮称）見本町 倉庫・ガレージ新築工事		
図面名称	立面図・断面図		
尺度	1/100（A3）	図面番号	A-05（1/1）
担当	ZAZOU 設計Works　松村	日付	2026-11-27

提案例（実在の建物・会社とは関係ありません）