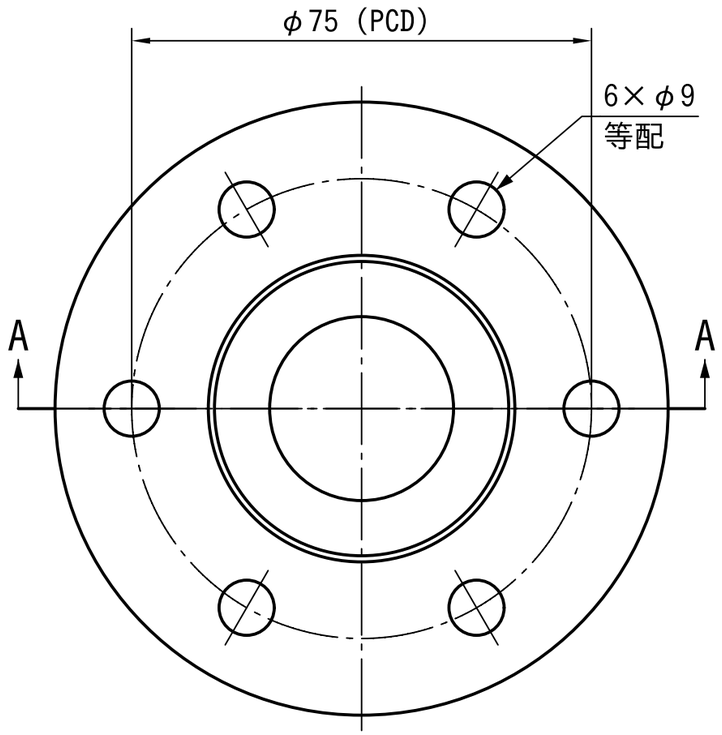

平面図

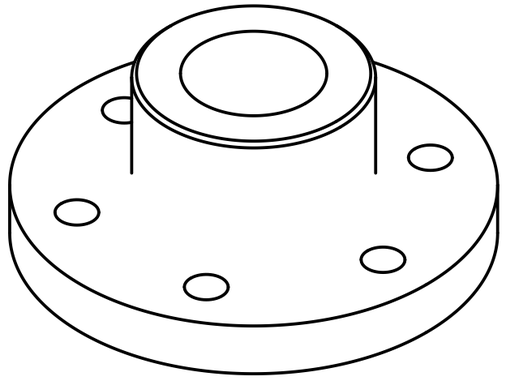

等角図（参考・尺度なし）

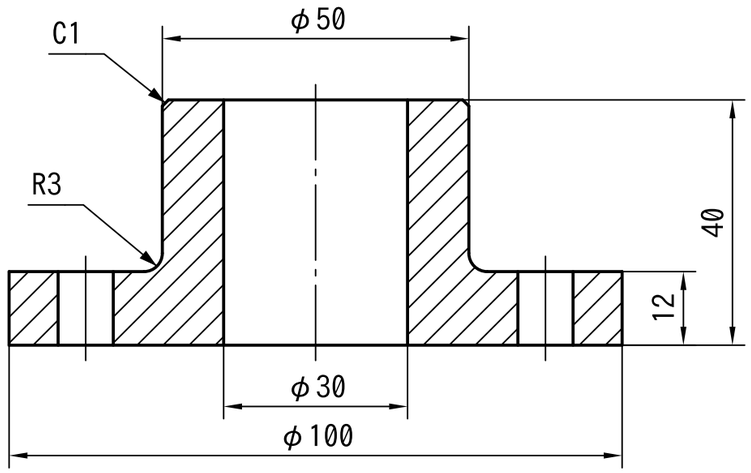

断面 A-A

注記

1. 穴 6 個は PCD の上に等配（60°）。
2. 断面 A-A は軸を通る面で切った全断面。
3. 指示のない寸法の許容差は JIS B 0405-m による。

0 100 mm（比較目盛）

表題	フランジ（提案例）						
図名	部品図				図番	TD-05	
尺度	1:1	投影法	第三角法		用紙	A3	
材料	S45C			質量	約 915 g		
単位	mm	日付	2026-11-27	普通公差	JIS B 0405-m		
作成	ZAZOU 設計Works　松村	検図		承認		改訂	0