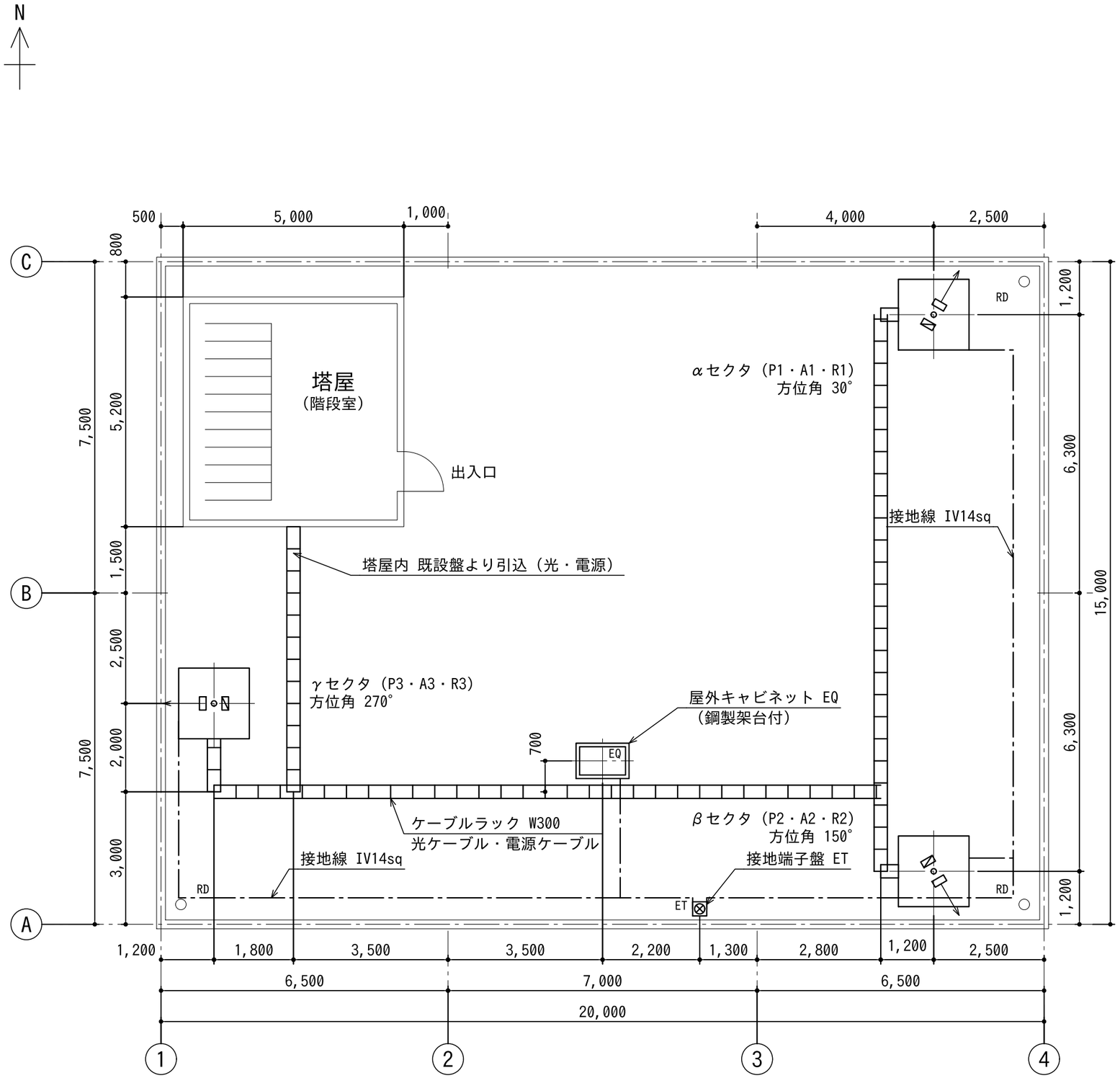

凡例

○	※ ポール（P）・架台（F）	⊥⊥⊥	※ ケーブルラック W300
▭	※ セクタアンテナ（A）	——- —	※ 接地線
▱	※ 無線機 RRH（R）	——→	※ 方位角（真北から時計回り）
▭	※ 屋外キャビネット（EQ）	—— - —	通り芯、機器の芯
⊗	接地端子盤（ET）	○	ルーフドレン（RD）

※印は標準図に定めのない記号で、本凡例で定める。
接地端子盤は 公共建築設備工事標準図（電気設備工事編）令和7年版の接地端子箱の記号による。

機器表

記号	品名	仕様（想定）	数量
A1～A3	セクタアンテナ	H1,400×W300×D150　約20kg	3面
R1～R3	無線機（RRH）	H450×W300×D150　約25kg	3台
P1～P3	アンテナ取付ポール	STK400 φ114.3×t4.5　H=3,000	3本
F1～F3	ポール架台	H-150×150×7×10　□1,600	3基
EQ	屋外キャビネット	W1,200×D800×H1,800　鋼製架台付	1面
ET	接地端子盤	屋外用　SUS製	1面
CR	ケーブルラック	W300　溶融亜鉛めっき	1式
ー	光ケーブル	SM光ケーブル（RRH～EQ、引込）	1式
ー	電源ケーブル	DC電源（EQ～RRH）／AC引込	1式
ー	接地線	IV 14sq（各架台・EQ～ET）	1式

特記

1. 本図は提案例であり、寸法・部材は想定値とする。
2. 方位角は真北から時計回りの角度を示す。
3. 機器・ラック・塔屋の位置は、通り芯からの寸法で示す（ポールは中心）。
4. ケーブルラックの支持間隔は 1,500 以下とする。
5. 接地線は各架台・EQ から ET まで単独で配線する。
6. ポール・架台の詳細は KS-02（構造図）による。

屋上平面図・アンテナ配置図 1/100

作成		照査		承認	
0	2026-11-27	初版			
記号	年月日	改訂内容			担当

（設計者等表示欄）
作成　ZAZOU 設計Works
日付　2026-11-27
提案例（実在の建物・会社とは関係ありません）

工事名称	屋上基地局 新設工事			図面番号
図面名称	屋上平面図・アンテナ配置図	縮尺	1/100	KS-01
担当部局名	ZAZOU 設計Works（提案例）			1/2

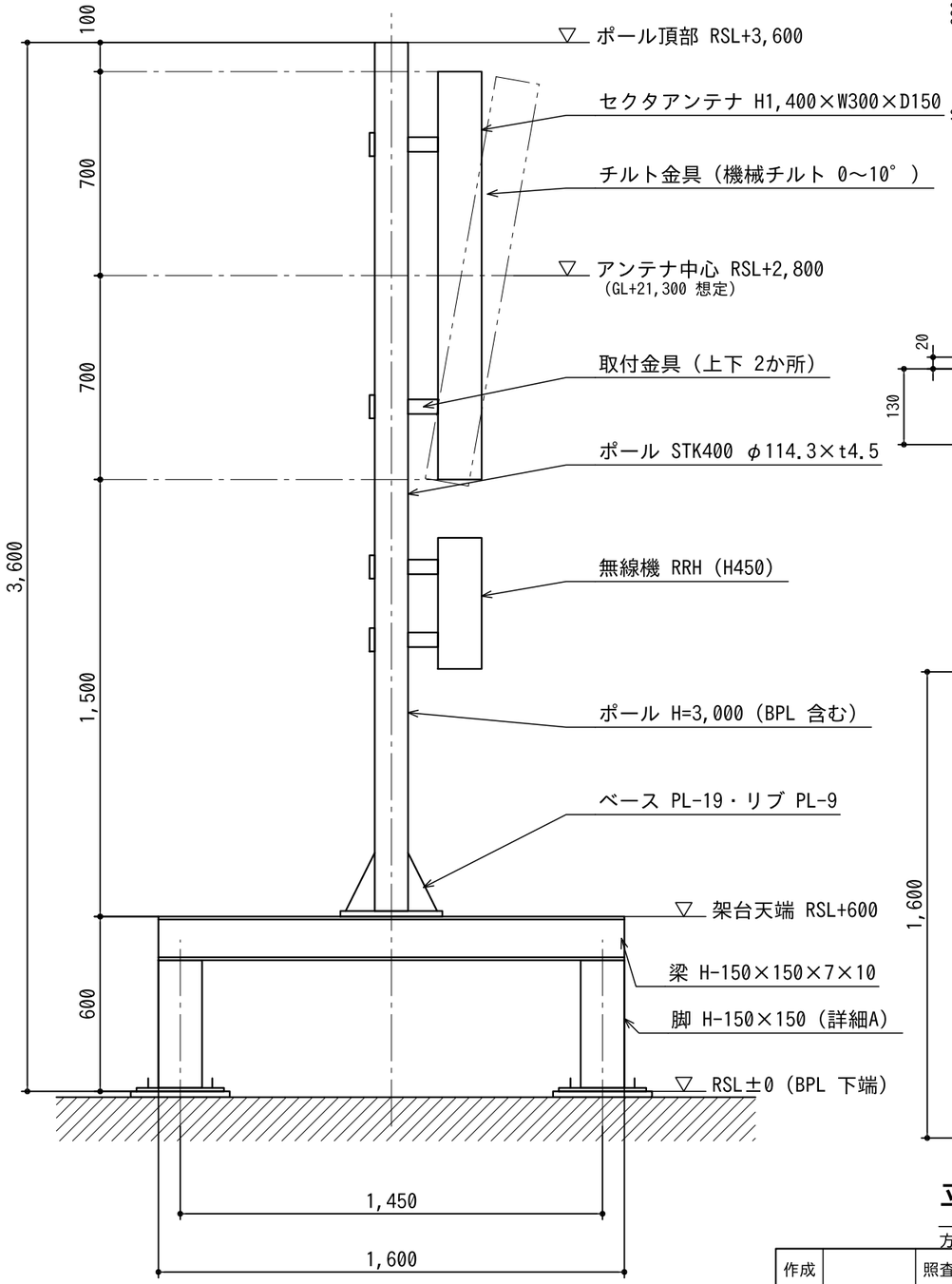

立面図 1/20

詳細A　ベース詳細 1/10

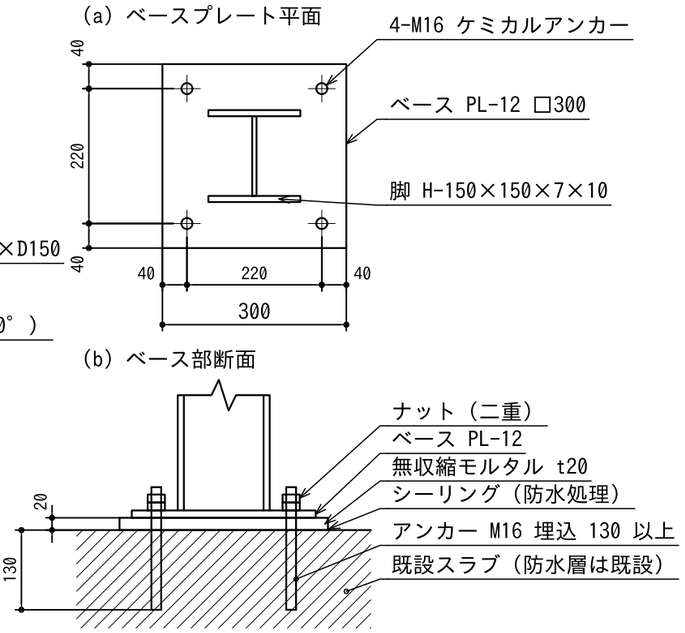

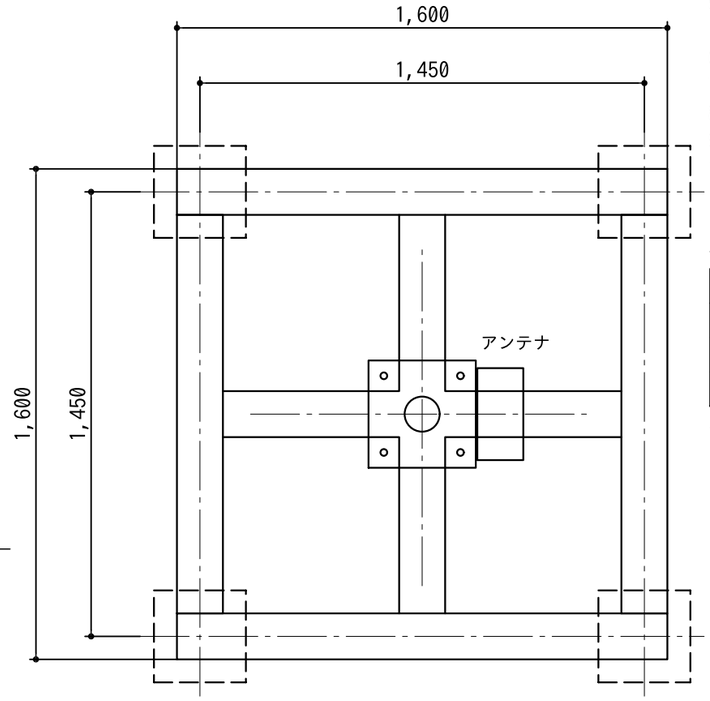

平面図 1/20

方位は配置図（KS-01）による

部材表（ポール架台 1基あたり）

部材名	規格	長さ	数量	質量 kg（概算）
ポール	STK400 φ114.3×t4.5	2,981	1	36.3
ポールベース	PL-19 □350	ー	1	18.3
リブ	PL-9（三角）100×200	ー	4	2.8
梁（外周）	H-150×150×7×10	1,600	2	99.5
梁（外周）	H-150×150×7×10	1,300	2	80.9
梁（中央）	H-150×150×7×10	1,300	1	40.4
梁（中央）	H-150×150×7×10	575	2	35.8
脚	H-150×150×7×10	438	4	54.5
脚ベース	PL-12 □300	ー	4	33.9
アンカー	ケミカルアンカー M16	L=190	16	4.8
ポール取付ボルト	M20（二重ナット）	ー	4	1.4
取付金具	アンテナ用・RRH用	ー	1式	12.0
合計				約 421

特記

1. 寸法・部材は想定値とする。
2. 鋼材は SS400（鋼管は STK400）とし、溶融亜鉛めっき（HDZ55 相当）仕上げとする。
3. 現場での切断・穴あけ部は、ジンクリッチペイントで補修する。
4. ケミカルアンカーは M16、埋込長 130 以上とし、施工後に引張試験を行う。
5. アンカー打設部・ベース周りは、既設防水層を傷めないよう施工し、シーリング等で防水処理を行う。
6. ボルト・ナットは溶融亜鉛めっき品とし、ナットは二重ナットとする。
7. アンテナの機械チルトは 0～10°　調整可能な金具とする。
8. 架台・ポールの強度と建物への荷重は、別途 構造計算で確認する。
9. アンテナ・RRH の質量（約 45kg／基）は部材表に含まない。
10. 高さの基準 RSL±0 は ベースプレート下端（無収縮モルタル天端）とする。

アンテナ設置諸元（想定）

セクタ	方位角	中心高さ	機械チルト	電気チルト
α	30°	RSL+2,800	2°	4°
β	150°	RSL+2,800	2°	4°
γ	270°	RSL+2,800	2°	6°

チルトは下向きを＋とする。設定値は別途指示による。

作成		照査		承認	
0	2026-11-27	初版			
記号	年月日	改訂内容			担当

（設計者等表示欄）
作成　ZAZOU 設計Works
日付　2026-11-27
提案例（実在の建物・会社とは関係ありません）

工事名称	屋上基地局 新設工事			図面番号
図面名称	構造図（ポール・架台）	縮尺	1/20・1/10	KS-02
担当部局名	ZAZOU 設計Works（提案例）			2/2