平面図

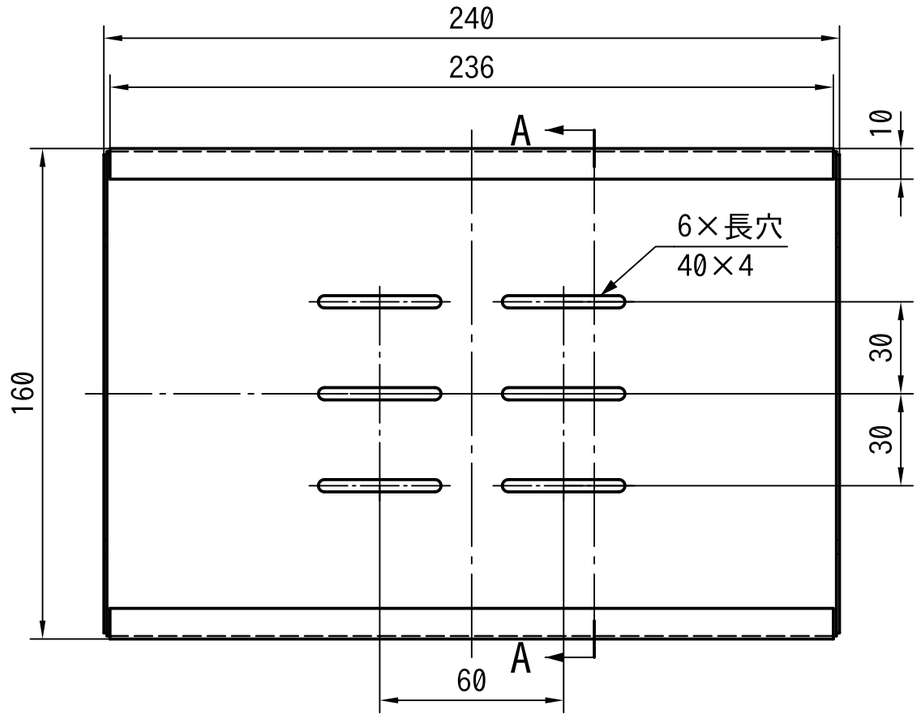



正面図

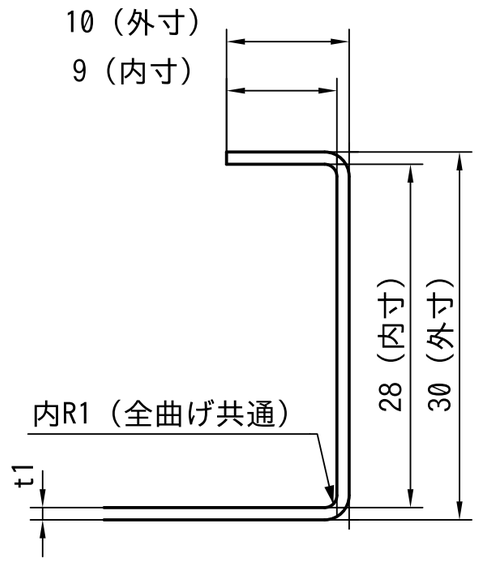

断面 A-A（2:1）

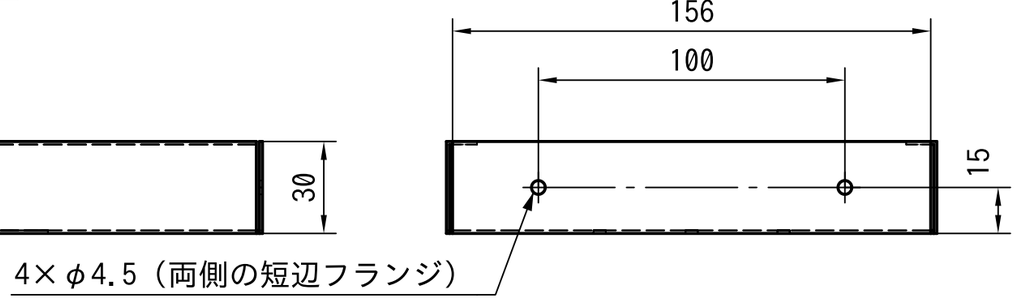

右側面図

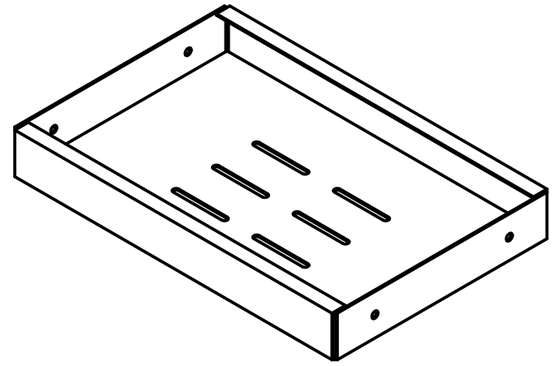

参考：3Dモデル（斜視図）

注記

1. 材質 SPCC　t1.0　表面処理：メラミン焼付塗装（色は別途指示）
2. 曲げ内R1・90°（底→立上り4か所、戻し2か所）
3. 寸法は曲げ後の外寸（断面の「内寸」は展開計算用の参考）
4. 角は逃がす（フランジ端と隣のフランジ内面のすき間 1）
5. バリ・かえりなきこと　普通公差 JIS B 0405-m　展開は BK-02 による

0 ——— 100 mm（比較目盛）

表題	制御ボックス用 板金カバー（提案例）						
図名	部品図（曲げ後の寸法）				図番	BK-01	
尺度	1:2（断面 2:1）	投影法	第三角法		用紙	A3	
材料	SPCC　t1.0			質量			
単位	mm	日付	2026-11-26	普通公差	JIS B 0405-m		
作成	ZAZOU 設計Works　松村	検図		承認		改訂	0

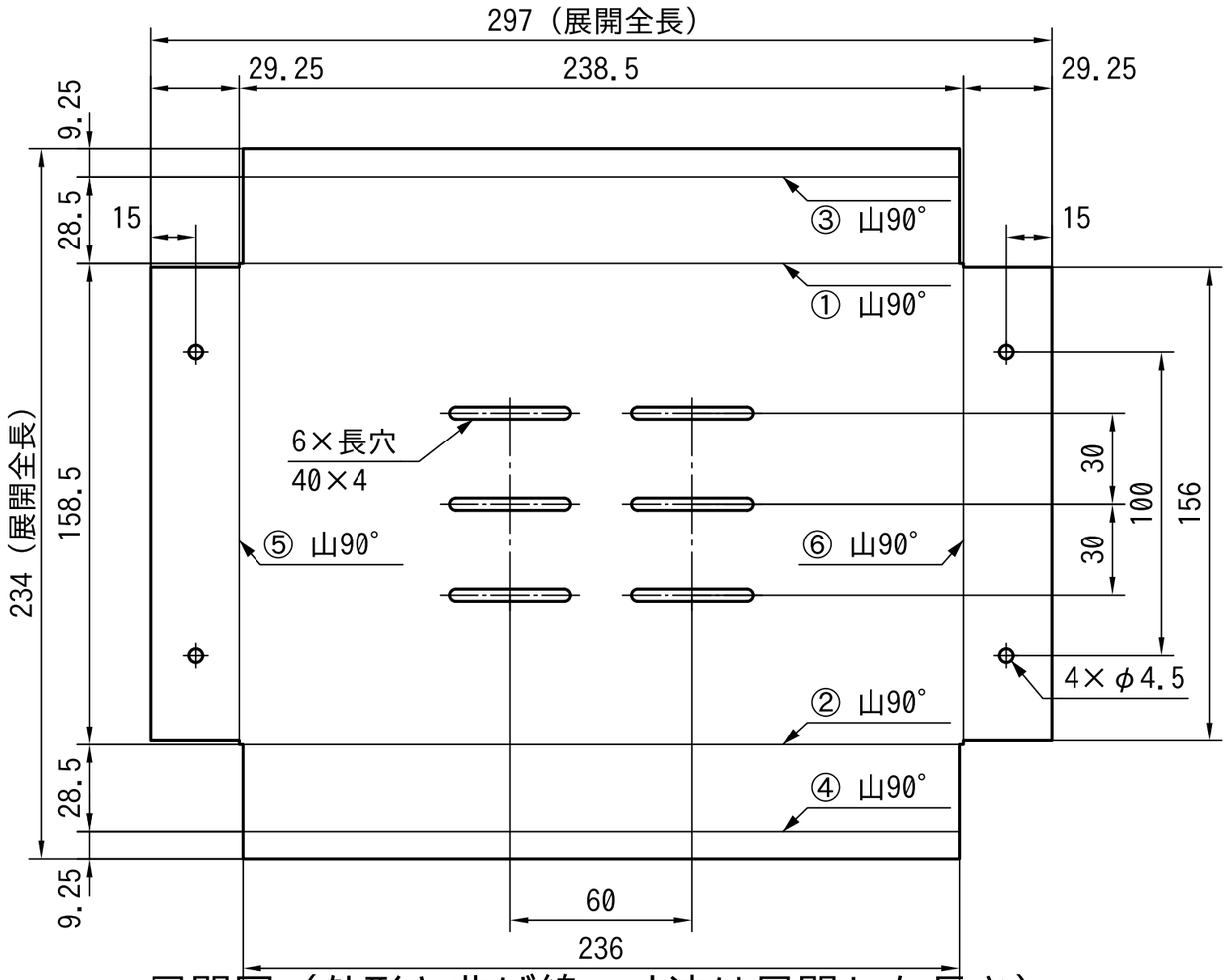

展開図（外形と曲げ線。寸法は展開した長さ）

曲げ表（曲げ順：戻し→長辺→短辺）

No	位置	角度	内R	方向	順
③④	長辺 戻し	90°	1.0	山	1
①②	長辺 底→立上り	90°	1.0	山	2
⑤⑥	短辺 底→立上り	90°	1.0	山	3

展開の計算（90° 曲げ1か所につき「内寸＋板厚の半分」）
曲げしろ＝t/2＝0.5
（内寸の合計に、曲げ1か所ごとに足す）
Y方向：戻し9＋0.5＋立上り28＋0.5＋底158＋0.5
＋28＋0.5＋9＝234
X方向：立上り29＋0.5＋底238＋0.5＋29＝297
曲げ線は曲げしろの中央に引く
※簡易式（内R≒t）。御社の伸び値の表があれば、
それに合わせて直す

板取り（1:20）：定尺 1219×2438（4×8）に 7×4＝28個
（すき間10、歩留まり 約57%）

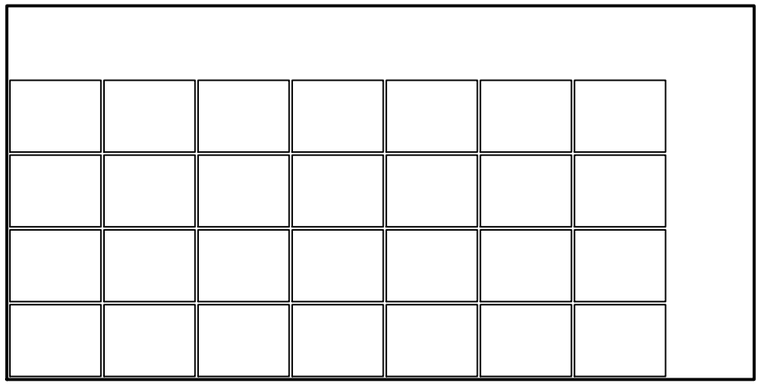

表題	制御ボックス用 板金カバー（提案例）						
図名	展開図・曲げ表・板取り				図番	BK-02	
尺度	1:2（板取り 1:20）	投影法	第三角法		用紙	A3	
材料	SPCC　t1.0			質量			
単位	mm	日付	2026-11-26	普通公差	JIS B 0405-m		
作成	ZAZOU 設計Works　松村	検図		承認		改訂	0

0 100 mm（比較目盛）